DEFECTCODERING EN RICHTTIJDEN VOOR GARANTIEWERKZAAMHEDEN

Van Doorne's Personenautofabriek DAF B.V. Eindhoven

DAF

HANDLEIDING

Met het verschijnen van deze nieuwe uitgave komt het voorgaande „Kode Defekt/Flat-rate"-handboek te vervallen.

Wij willen U hierbij enkele praktische wenken ter hand stellen om het mogelijk te maken, Uw garantieaanvragen duidelijk en volledig in te vullen in verband met defektcodering en arbeidsloonvergoeding voor de uitgevoerde reparatie.

Wij maken er U op attent, dat de garantievergoeding sterk afhankelijk is van het gebruik van de juiste defectcoderingen en de desbetreffende richttijden, die in dit handboek zijn opgenomen.

Deze tijden zijn gebaseerd op de gegevens van onze afdeling Arbeidsanalyse.

Zoals ook reeds het geval was met onze vorige uitgave is ook dit handboek onderverdeeld in de 9 hoofdgroepen:

1. Carrosserie
2. Motor
3. Primaire aandrijving
4. Brandstof- en uitlaatsysteem
5. Elektro
6. Remmen
7. Stuurinrichting - ophanging
8. Secundaire aandrijving
9. Algemeen; campagnes, internationale garantie, inspectie voor aflevering enz.

Om het betreffende defektcodenummer en de daarbij behorende reparatietijd te vinden, kunt U aan de hand van bovengenoemde indeling het defekt situeren (hoofdgroepen), waarna de meer gedetailleerde subgroepen U rechtstreeks naar het gezochte defekt verwijzen, gevolgd door de benodigde reparatietijd.

Hiervan als voorbeeld:

Vette aandrijfriemen DAF 44

Deze onderdelen zijn ondergebracht in groep 3 (Primaire aandrijving). De subgroep „riemen" staat op bladzijde 3 - 2.

U vindt daar het codenummer, 3 - 53 - 00 - . ., gevolgd door de reparatietijden of tijden voor het afstellen van de riemen per type en uitvoering. Zoals U ziet zijn er verschillende mogelijkheden om deze code te vervolledigen **(. .)**.

Gebroken	64
Gescheurd	65
Versleten	74
Vet	91
Bijgeluid	34

Ons voorbeeld luidt „vette riemen". Het defektcodenummer wordt zodoende 3 - 53 - 00 - **91.**
De voor de vervanging beschikbare tijd voor DAF 44 is 0,4 uur.
Alle tijden zijn uitgedrukt in uren.

Wanneer echter de reparatie of in dit geval de vervanging van de riemen niet plaats had omwille van bijgeluid, noch omdat ze gebroken, gescheurd, versleten of vet waren, maar bijvoorbeeld **te lang**, dan wordt het codenummer 3 - 53 - 00 - **00**.

Dit houdt in dat, wanneer het juiste defekt niet bij de aangeduide alternatieven vermeld staat, het codenummer met **„00"** moet worden vervolledigd. U gelieve er ook rekening mee te houden, dat de toevoegingen enkel voor de daarbij vermelde defektcode gelden en **niet onderling mogen uitgewisseld worden.**

Gebruik slechts één defectcodenummer per defekt.

In de kolom „opmerkingen" zijn enkele standaardafkortingen vermeld als V (= vervangen), A (= afstellen) en R (= reparatie c.q. revisie), evenals de beginletters van de diverse wagenuitvoeringen, die onderaan elke bladzijde worden verklaard.

Deze afkortingen hoeven niet in de garantieclaims te worden opgenomen. Zoals U ook zult zien, zijn voor een aantal defekten geen richttijden opgenomen. Dit komt slechts voor wanneer voor de desbetreffende reparatie geen exacte tijd gesteld kan worden.

Bijvoorbeeld: lakreparaties zijn qua reparatietijd sterk afhankelijk van omvang, plaats en soort.

Voor deze gevallen wordt dan ook inzake garantievergoeding een ander controlesysteem toegepast.

In het uitzonderlijke geval dat een voorkomend defekt nergens gecodeerd zou zijn (bv.: een ernstige fout aan een spatbord, die vervanging noodzakelijk maakt), kunt U het eerste cijfer van de hoofdgroep (1 t/m 9) gebruiken gevolgd door 6 nullen (1 - 00 - 00 - 00). Hierover dient echter wel te worden overlegd met Uw service-inspecteur.

In voorkomende gevallen kunt U op onze instructie de campagnecode bijvullen in groep 9, subgroep „campagnes".

Wij vertrouwen erop dat deze informatie U bij het praktische gebruik van dit handboek van dienst zal zijn.

Service Personenwagen Divisie
Oktober 1974

Subgroep	Omschrijving	Defect codering	Richttijden 33	44	46	55	66	Opm.
Body	**Lakfouten**	1-10-00-01						
	Waterlekkage body algemeen	1-11-00-23						
	Waterlekkage via ruiten	1-11-01-23						
	Waterlekkage koffer-/kombiklep	1-11-02-23						
	Waterlekkage via portieren	1-11-03-23						
Ruiten	**Voorruit**	1-12-10-. .	1,1	1,3	1,3	1,3	1,3	V
	breuk 64 gekrast 70		0,9	0,9	0,9	—	—	V K
	vertekening 12		—	1,0	1,0	1,0	1,0	V ST
			0,5	0,5	0,5	0,5	0,5	Kitten
	Rubber van voorruit	1-12-11-. .	1,1	1,3	1,3	1,3	1,3	V
	gescheurd 65		0,9	0,9	0,9	—	—	V K
			—	1,0	1,0	1,0	1,0	V ST
			0,5	0,5	0,5	0,5	0,5	Kitten
	Achterruit	1-12-15-. .	1,1	1,3	1,3	1,3	1,3	V
	breuk 64 gekrast 70		0,9	0,9	0,9	—	—	V K
	verwarmingselement defekt 51		—	1,0	1,0	1,0	1,0	V ST
			—	—	—	1,4	1,4	V C
			0,5	0,5	0,5	0,5	0,5	Kitten
	Rubber van achterruit	1-12-16-. .	1,1	1,3	1,3	1,3	1,3	V
	gescheurd 65		0,9	0,9	0,9	—	—	V K
			—	1,0	1,0	1,0	1,0	V ST
			—	—	—	1,4	1,4	V C
			0,5	0,5	0,5	0,5	0,5	Kitten
	Portierruit	1-12-20-. .	0,8	0,7	0,7	0,7	0,7	V
	breuk 64 gekrast 70		—	—	—	0,6	0,9	V C
	Portierruitrubber	1-12-21-. .	0,7	0,5	0,5	0,5	0,5	V
	gescheurd 65		0,8	0,5	0,5	0,5	0,5	2 x V
	Zijruit	1-12-25-. .	0,5	0,7	0,7	0,7	0,7	V
	breuk 64 gekrast 70		0,5	0,5	0,5	—	—	V K
			—	—	—	0,7	0,7	V C
			—	0,8	0,8	0,8	0,8	V ST
	Zijruitrubber	1-12-26-. .	0,5	0,7	0,7	0,7	0,7	V
	gescheurd 65		0,5	0,5	0,5	—	—	V K
			—	—	—	1,0	1,0	V C
			—	0,8	0,8	0,8	0,8	V ST
	Zijruituitsteller (achter)	1-12-27-00	—	—	—	0,3	0,3	V C
	Ventilatieruit (voor)	1-12-30-. .	0,7	—	—	—	—	V
	breuk 64 gekrast 70		—	—	—	0,5	0,6	V C
	Ventilatieruitrubber	1-12-31-. .	0,6	—	—	—	—	V L
	gescheurd 65		0,3	—	—	—	—	V K
Portieren	**Portieren**	1-15-00-. .	0,4	0,2	0,2	0,2	0,2	A
	slecht sluiten / afhangen 81							
	Portierkruk (buiten)	1-15-10-. .	0,4	0,4	0,4	0,4	0,4	V
	chroom 90							

DAF

K = Komfort
L = Luxe
ST = Stationcar
B = Bestelwagen
C = Coupé
M = Marathon
V = Vervangen
A = Afstellen
R = Reparatie/Revisie

Subgroep	Omschrijving	Defect codering	Richttijden 33	44	46	55	66	Opm.
	Slot portierkruk	1-15-11-00	0,6	0,4	0,4	0,4	0,4	V
	Sleutel	1-15-12-00	—	—	—	—	—	
	Portierslot	1-15-20-00	0,5	0,6	0,6	0,6	0,6	V
	Slotplaat	1-15-21-00	0,3	0,3	0,3	0,3	0,3	V
	Slotvanger	1-15-22-00	0,3	0,3	0,3	0,3	0,3	V
			0,2	0,2	0,2	0,2	0,2	A
	Trekslot	1-15-23-00	0,4	0,3	0,3	0,3	0,3	V
			0,5	0,6	0,6	0,6	0,6	A
	Trekstang	1-15-24-00	—	0,3	0,3	0,3	0,3	V
	Raamapparaat	1-15-30-. .	—	0,4	0,4	0,4	0,4	A
	zwaarlopen 42 breuk 64		0,4	0,6	0,6	0,6	0,6	V
			0,4	0,4	0,4	0,4	0,4	R
	Raamloperprofiel	1-15-31-00	0,5	0,6	0,6	0,6	0,6	V
			—	—	—	0,5	0,5	V C
	Portierkruk (binnen) breuk 64	1-15-35-. .	0,2	0,2	0,2	0,2	0,2	V
	Raamomlijsting	1-15-32-00	1,1	—	—	—	—	V
			0,9	—	—	—	—	V K
	Raamslinger breuk 64	1-15-36-. .	0,2	0,2	0,2	0,2	0,2	V
	Portierscharnier	1-15-40-. .	1,0	—	—	—	—	V boven
	breuk 64 speling 76		0,7	—	—	—	—	V onder
			1,1	—	—	—	—	2 x V
			0,5	—	—	—	—	A
	Portiervanger	1-15-41-00	0,3	0,5	0,5	0,5	0,5	V
	Portierrubber gescheurd 65	1-15-45-. .	0,4	0,5	0,5	0,5	0,5	V
Achterklep	**Achterklep** slechte afstelling 81	1-15-50-. .	—	0,5	0,5	0,5	0,5	A ST
	Achterkleprubber gescheurd 65	1-15-51-. .	—	0,6	0,6	0,6	0,6	V
	Scharnier achterklep breuk 64	1-15-52-. .	—	0,7	0,7	0,7	0,7	V
	Slot achterklep	1-15-53-00	—	0,5	0,5	0,5	0,5	V
	Uitsteller achterklep	1-15-54-00	—	0,4	0,4	0,4	0,4	V
	Veren van achterklep	1-15-55-00	—	0,4	0,4	0,4	0,4	V
Motorkap	**Motorkap** afstelling 81	1-16-00-. .	0,7	0,8	0,8	0,8	0,6	V
			0,3	0,3	0,3	0,3	0,5	A
	Scharnier breuk 64	1-16-10-. .	0,3	0,4	0,4	0,6	0,5	V
			0,4	0,8	0,8	1,0	0,7	2 x V
	Slot	1-16-11-00	0,3	0,5	0,5	0,5	0,5	V
	Uitsteller	1-16-12-00	0,2	0,2	0,2	0,2	0,2	V
	Stootrubber	1-16-13-00	0,2	0,2	0,2	0,2	0,2	V
	Afdichtrubber	1-16-14-00	0,3	0,2	0,2	0,2	0,2	V

DAF

K = Komfort
L = Luxe
ST = Stationcar

B = Bestelwagen
C = Coupé
M = Marathon

V = Vervangen
A = Afstellen
R = Reparatie/Revisie

Subgroep	Omschrijving	Defect codering	Richttijden 33	44	46	55	66	Opm.
Koffer-deksel	**Kofferdeksel**	1-17-00-. .	0,8	0,5	0,5	0,5	0,5	V
	afstelling 81		0,3	0,3	0,3	0,3	0,3	A
	Uitsteller	1-17-10-00	0,3	—	—	—	—	V
	Scharnier	1-17-11-. .	0,3	0,3	0,3	0,3	0,3	V
	breuk 64		0,5	0,5	0,5	0,5	0,5	2 x V
	Slot	1-17-12-00	0,3	0,3	0,3	0,3	0,3	V
			0,2	0,2	0,2	0,2	0,2	A
	Trekveren	1-17-13-00	—	0,3	0,3	0,3	0,3	V
	Drukknop	1-17-14-00	0,3	0,4	0,4	0,4	0,4	V
	Sleutel	1-17-15-00	—	—	—	—	—	
	Kofferdekselrubber	1-17-16-. .	0,6	0,3	0,3	0,3	0,3	V
	gescheurd 65		—	0,6	0,6	0,6	0,6	V ST
Grille	**Bovenste frontplaat**	1-18-10-00	1,3	1,3	1,3	0,6	1,2	V
			—	—	—	1,3	—	V frame
	Onderste frontplaat	1-18-11-. .	—	0,3	0,3	0,6	0,4	V
	gescheurd 65							
	Grille zijdeel	1-18-13-00	—	—	—	—	0,3	V
	Afschermplaat (winter)	1-18-12-00	—	—	—	—	—	
Schuifdak	**Schuifdak**	1-19-00-. .	—	1,1	1,1	1,1	1,1	V
	rammelt 32 slechte afstelling 81		—	0,4	0,4	0,4	0,4	A
	Slinger	1-19-10-00	—	0,2	0,2	0,2	0,2	V
	Sluitmechanisme	1-19-11-00	—	1,3	1,3	1,3	1,3	V
	Geleider	1-19-12-00	—	1,4	1,4	1,4	1,4	V
	Bekleding	1-19-13-00	—	0,5	0,5	0,5	0,5	V
	Kabel	1-19-14-00	—	1,2	1,2	1,2	1,2	V
			—	1,3	1,3	1,3	1,3	2 x V
Bumpers	**Voorbumper**	1-25-10-. .	0,4	0,3	0,3	0,3	0,5	V
	puntlas los 55 gekrast 70							
	Achterbumper	1-25-11-. .	0,3	0,3	0,3	0,3	0,4	V
	puntlas los 55 gekrast 70							
	Bumperhoorn	1-25-12-00	—	—	—	—	—	
	Bumperzijstuk	1-25-13-00	—	0,3	0,3	—	0,3	V
	Bumpersteun voor	1-25-15-00	0,4	0,4	0,4	0,4	0,4	V
	Bumpersteun achter	1-25-16-00	0,4	0,3	0,3	0,3	0,3	V
Diversen	**Klep nummerplaatbevestiging**	1-26-10-00	—	0,3	0,3	0,3	0,3	V
	Ventilatieraammechanisme	1-26-30-00	0,3	—	—	—	—	V
	Ventilatieraamsluiting	1-26-31-00	0,3	—	—	—	—	V

DAF

K = Komfort
L = Luxe
ST = Stationcar

B = Bestelwagen
C = Coupé
M = Marathon

V = Vervangen
A = Afstellen
R = Reparatie/Revisie

Subgroep	Omschrijving	Defect codering	Richttijden 33	44	46	55	66	Opm.
Sierlijsten + emblemen	**Sierlijsten zijruiten**	1-28-18-00	—	0,5	0,5	0,5	0,5	V
			—	0,9	0,9	0,9	0,9	V ST
	Sierlijsten ruiten	1-28-10-00	0,9	0,9	0,9	0,9	0,9	V
			—	—	—	1,0	0,9	V C
	Sierlijsten portieren	1-28-15-00	0,2	0,3	0,3	0,3	0,3	V
	Sierlijsten spatborden	1-28-17-00	0,2	—	—	0,4	0,4	V
	Sierlijsten grille	1-28-25-00	0,5	0,5	0,5	0,3	—	V
	Sierlijsten regengoot	1-28-26-00	0,2	0,2	0,2	0,2	0,2	V
	Sierlijsten dorpels	1-28-27-00	—	0,3	0,3	0,3	0,3	V
	Sierlijsten achterwand	1-28-21-00	—	0,6	0,6	0,6	—	V
	Sierlijsten dashboard	1-28-19-00	—	—	—	0,2	0,2	V
	Sierlijsten kofferdeksel	1-28-22-00	0,6	—	—	—	—	V
	Sierstrepen	1-28-20-00						
	Ventilatierooster	1-28-40-00	0,2	0,2	0,2	0,2	0,2	V
	Cijferemblemen	1-29-10-00	0,2	0,2	0,2	0,3	—	V
	Letteremblemen	1-29-20-00	0,2	0,2	0,2	0,2	0,2	V
Bekleding	**Zitting stoel**	1-35-10-. .	0,9	0,9	0,9	0,9	0,9	V
	vuil 53 gescheurd 65		—	1,1	1,1	1,1	1,1	V slaapst.
	Rugleuning stoel	1-35-11-. .	0,7	0,7	0,7	0,7	0,7	V
	vuil 53 gescheurd 65							
	Zitting achterbank	1-36-10-. .	1,6	1,1	1,1	1,1	1,1	V skai
	vuil 53 gescheurd 65		—	0,7	0,7	0,7	0,7	V stof
			—	1,4	1,4	1,4	1,4	V ST
	Rugleuning achterbank	1-36-11-. .	1,1	1,1	1,1	1,1	1,1	V skai
	vuil 53 gescheurd 65		—	0,9	0,9	0,9	0,9	V stof
	Hemelbekleding	1-37-00-. .	4,3	5,1	5,1	5,1	5,1	V
	vuil 53 los 56		—	6,8	6,8	6,8	6,8	V met schuifdak
			—	6,5	6,5	6,5	6,5	V ST
			—	8,2	8,2	8,2	8,2	V ST met schuifdak
			—	—	—	4,6	4,6	V C
			—	—	—	5,9	5,9	V C met schuifdak
	Wielkuipbekleding	1-37-10-00	0,4	0,4	0,4	0,4	0,4	V
			—	0,9	0,9	0,9	0,9	V ST achter
	Portierpanelen	1-38-10-. .	0,5	0,4	0,4	0,4	0,4	V
	gegolfd 37 gescheurd 65							
	Achterzijpanelen	1-38-11-. .	0,4	0,4	0,4	0,4	0,4	V
	gegolfd 37 gescheurd 65		—	0,3	0,3	0,3	0,3	V ST

DAF

K = Komfort
L = Luxe
ST = Stationcar

B = Bestelwagen
C = Coupé
M = Marathon

V = Vervangen
A = Afstellen
R = Reparatie/Revisie

Subgroep	Omschrijving	Defect codering	Richttijden 33	44	46	55	66	Opm.
	Achterstijlbekleding	1-38-15-00	—	1,4	1,4	1,4	1,4	V
			—	1,1	1,1	1,1	1,1	V C
	Bekleding voorstijl/middenstijl	1-38-16-00	—	0,9	0,9	0,9	0,9	V ST
			—	0,3	0,3	0,3	0,3	V
	Drempelbekleding	1-39-11-00	—	0,3	0,3	0,3	0,3	V
	Hielplaatbekleding	1-39-12-00	0,3	0,4	0,4	0,4	0,4	V
	Tunnelbekleding	1-39-13-00	0,4	—	—	—	—	V
Diversen interieur	**Hoedenplank**	1-38-12-..	0,3	0,3	0,3	0,3	0,3	V
	gegolfd 37 gebroken 64		—	0,4	0,4	0,4	0,4	V ST
	Bevestiging hoedenplank	1-38-14-00	0,8	0,8	0,8	0,8	0,8	V
			0,9	0,9	0,9	0,9	0,9	V C
	Armsteun	1-38-20-..	0,2	0,2	0,2	0,2	0,2	V
	breuk 64							
	Vloermat	1-39-10-00	0,3	0,3	0,3	0,4	0,4	V voor
			—	0,3	0,3	0,3	0,3	V achter
			—	1,1	1,1	1,1	1,1	V C + ST
	Koffermat	1-39-15-00	—	—	—	—	—	
	Dashboard	1-45-00-..	—	2,3	2,3	2,4	2,2	V
	gescheurd 65							
	Stootrand	1-45-05-00	—	2,0	2,0	—	2,0	V
	Asbak voor	1-45-10-00	0,6	0,2	0,2	0,2	0,2	V
	Asbak achter	1-45-11-00	0,2	0,4	0,4	0,4	0,4	V
	Handschoenkastje	1-45-15-00	0,3	0,4	0,4	0,4	0,4	V
	Klep handschoenkastje	1-45-16-00	0,2	0,2	0,2	0,2	0,2	V
	Sluiting handschoenkastje	1-45-17-00	0,2	0,4	0,2	0,4	0,2	V
	Zonneklep	1-45-20-00	0,3	0,2	0,2	0,2	0,2	V
	Make up spiegel	1-45-21-00	0,3	0,2	0,2	0,2	0,2	V
	Binnenspiegel	1-45-25-00	0,2	0,2	0,2	0,2	0,2	V
	Buitenspiegel	1-45-26-00	0,4	0,4	0,4	0,4	0,4	V geboord
			0,2	0,2	0,2	0,2	0,2	V geklemd
	Handgreep dakstijl	1-45-30-00	0,3	0,2	0,2	0,2	0,2	V
	Tunnelbak	1-45-35-00	—	—	0,3	0,3	0,3	V
	Tunnelconsole	1-45-36-00	—	—	—	—	0,4	V M(1300)
	Kleerhaak	1-45-50-00	0,2	0,2	0,2	0,2	0,2	V
	Veiligheidsgordels	1-45-55-..	0,5	0,5	0,5	0,5	0,5	V
	bevestiging 62							
Stoelen + banken	**Voorstoel**	1-46-10-..	0,3	0,3	0,3	0,3	0,3	V
	frame breuk 64							
	Zigzag veren	1-46-11-00						
	Vulling stoel	1-35-15-00						
	Stoelgeleiders of steun	1-46-15-00	—	0,3	0,3	0,3	0,3	V
	Bevestiging van geleiders	1-46-16-00	—	0,2	0,2	0,2	0,2	V

DAF

K = Komfort
L = Luxe
ST = Stationcar

B = Bestelwagen
C = Coupé
M = Marathon

V = Vervangen
A = Afstellen
R = Reparatie/Revisie

Subgroep	Omschrijving	Defect codering	Richttijden 33	44	46	55	66	Opm.
	Veiligheidshaak/veer	1-46-20-00	0,2	0,2	0,2	0,2	0,2	V
	Kabel	1-46-21-00	0,3	0,3	0,3	0,3	0,3	V
	Knop	1-46-22-00	—	—	—	—	—	
	Vergrendeling	1-46-23-00	0,3	0,3	0,3	0,3	0,3	V
	Verstelinr. rugleuning	1-46-24-00	0,4	0,4	0,4	0,4	0,4	V
	Achterbank	1-46-25-. .	0,2	0,2	0,2	0,2	0,2	V
	breuk 64							
	Vulling bank	1-36-16-00						
Verwarming en lucht-verversing	**Klepkast**	1-52-24-00	—	0,5	0,5	—	—	V
	Slangen verwarmingskokers / verdeeldoos	1-50-10-. .	0,2	0,2	0,2	—	—	V
	gescheurd 65							
	Slangen verdeeldoos / defrosters	1-50-11-. .	0,2	0,2	0,2	0,2	0,2	V
	gescheurd 65							
	Slangen van kachelradiateur	1-51-00-00	—	—	—	0,5	0,5	V
			—	—	—	0,6	0,6	2 x V
	Bedieningsmechanisme verwarmings-kleppen	1-52-00-. .						
	klep in klepkast (44/46) 93		—	0,6	0,6	—	—	V
	kleppen in verwarmingskokers 94		0,3	—	—	—	—	V
	klep in luchtinlaatbak of in kachelhuis 95		0,4	0,3	0,3	1,6	1,6	V
	bedieningspaneel op dashboard 96		0,5	0,6	0,6	0,6	0,6	V
	Bedieningskabels	1-52-10-00	0,6	0,6	0,6	0,6	0,6	V
	Defrosters	1-52-11-00	0,6	0,3	0,3	0,3	0,3	V
	Kleppen in verdeeldoos	1-52-12-00	0,3	0,6	0,6	0,6	0,6	V (A)
	Kachelradiateur	1-52-20-. .	—	—	—	1,7	1,7	V
	lek 23							
	Kachelhuis	1-52-23-00	—	—	—	2,0	2,0	V
	Kachelkraan	1-52-21-. .	—	—	—	0,7	0,7	V
	lek 23 afstelling 81		—	—	—	0,2	0,2	A
	Kachelthermostaat	1-52-25-00	—	—	—	—		V
	Ontluchter kachelradiateur	1-52-22-00	—	—	—	0,2	0,2	V
	Verdeeldoos	1-52-30-00	0,3	0,6	0,6	0,6	0,6	V
	Cilinderommanteling	1-52-31-00	1,2	0,8	0,8	—	—	V
	Luchtinlaatbak	1-53-10-00	1,2	0,4	0,4	1,0	1,0	V
			1,2	0,2	0,2	0,2	0,2	V rubber
	Waterafvoerslang luchtinlaatbak	1-53-11-00	0,3	0,3	0,3	0,3	0,3	V
	Luchttoevoerslangen naar dashboard	1-53-20-00	—	0,2	0,2	0,2	0,2	V
	Regelklep op dashboard	1-53-21-00	—	0,4	0,4	0,4	0,4	V
	Slang tussen cilinderommanteling en luchtfilter	1-50-12-00	0,2	0,2	0,2	—	—	V

DAF

K = Komfort
L = Luxe
ST = Stationcar

B = Bestelwagen
C = Coupé
M = Marathon

V = Vervangen
A = Afstellen
R = Reparatie/Revisie

Subgroep	Omschrijving	Defect codering	Richttijden 33	44	46	55	66	Opm.
Boord-gereedschap	**Crick**	1-80-10-00	—	—	—	—	—	
	Speciaal gereedschap	1-80-11-00	—	—	—	—	—	
	Opmerking: voor verwarmingskokers zie ook 4-58-10-00 4-58-11-00							

DAF

K = Komfort
L = Luxe
ST = Stationcar

B = Bestelwagen
C = Coupé
M = Marathon

V = Vervangen
A = Afstellen
R = Reparatie/Revisie

Subgroep	Omschrijving	Defect codering	Richttijden 33	44	46	55	66	Opm.
Algemeen	**Lawaai**	2-02-00-01	6,1	6,8	6,8	5,0	5,0	V
	Overmatig olieverbruik	2-03-00-01	10,9	11,6	11,6	12,4	12,4	R
	Oververhitting	2-05-00-01						
Blok	**Blok**	2-10-00-. .						
	gescheurd 65							
	Smeeroliekanalen	2-10-13-00						
	Koelwaterkanalen	2-10-14-00						
	Motorsteun	2-10-15-00	—	—	—	0,2	0,2	V
	Nokkenaslagering	2-10-25-00						
	Peilstok	2-11-20-00	—	—	—	—	—	
	Rubber van peilstok	2-11-21-00	—	—	—	—	—	
	Olievulpijp	2-11-22-00	0,6	0,6	0,6	—	—	V
	Motordrager	2-11-25-00	2,1	2,3	2,3	1,2	1,2	V
	Motormounting achter	2-11-26-00	1,8	1,8	1,8	0,9	0,9	V
	Motormouting voor	2-11-27-00	1,2	0,8	0,8	0,3	0,3	V
Karter	**Karterpan**	2-12-00-. .	—	—	—	0,9	0,9	V
	lek 26							
	Pakking karter	2-12-11-00	—	—	—	1,0	1,0	V
	Aftapplug	2-12-20-00	—	—	—	—	—	
	Carterdeksel	2-12-21-00	0,4	0,4	0,4	—	—	V
	Carterschotje	2-12-25-00						
	Distributiedeksel	2-13-00-00	—	—	—	2,5	2,3	V
	Pakking	2-13-11-00	—	—	—	2,5	2,3	V
	Klepdeksel	2-14-00-00	0,2	0,3	0,3	0,3	0,3	V
	Pakking	2-14-11-00	0,2	0,3	0,3	0,3	0,3	V
	Olievuldop	2-14-12-00	—	—	—	—	—	
	Carterontluchtingsklep	2-14-20-00	0,3	0,3	0,3	0,2	0,2	V
	Carterontluchtingsslang	2-14-21-00	—	—	—	—	—	
Beweegbare delen	**Vliegwiel**	2-20-00-00	3,3	4,0	4,0	2,3	2,4	V
	Centreerpennen	2-20-11-00	3,3	4,0	4,0	2,3	2,4	V
	Bouten	2-20-12-00	3,2	3,9	3,9	2,2	2,3	V
	Starterkrans	2-20-20-00	3,5	4,2	4,2	2,6	2,6	V
	Krukas	2-21-00-00						
	Hoofdlagers	2-21-25-00						
	Halve drukringen	2-21-26-00						
	Krukaspoelie	2-21-27-00	1,5	1,2	1,2	0,7	0,7	V
	Krukasbout	2-21-28-00						
	Voorste krukaskeerring	2-21-20-00	1,5	1,1	1,1	0,7	0,7	V
	Achterste krukaskeerring	2-21-21-00	3,4	4,1	4,1	2,7	2,7	V

DAF

K = Komfort
L = Luxe
ST = Stationcar

B = Bestelwagen
C = Coupé
M = Marathon

V = Vervangen
A = Afstellen
R = Reparatie/Revisie

Subgroep	Omschrijving	Defect codering	Richttijden 33	44	46	55	66	Opm.
	Drijfstangen	2-22-00-00						
	Lagers	2-22-15-00						
	Bouten	2-22-13-00						
	Drijfstangbus	2-22-11-00						
	Cilindervoering	2-23-00-00	7,2	7,9	7,9	5,6	5,6	V
	Zuigers	2-24-00-. .	7,2	7,9	7,9	5,6	5,6	V
	vreten 49 tikken 29							
	Zuigerpen	2-24-14-00	7,2	7,9	7,9	5,6	5,6	V
	Zuigerveren	2-25-00-. .	7,2	7,9	7,9	5,6	5,6	V
	breuk 64 versleten 74							
Distributie	**Krukastandwiel**	2-30-11-00	7,7	8,4	8,4	4,4	4,1	V
	Nokkenastandwiel	2-30-13-00	7,7	8,4	8,4	4,4	4,1	V
	Distributieketting	2-31-20-00	—	—	—	2,6	2,5	V
	Kettingspanner	2-31-30-00	—	—	—	2,5	2,3	V
	Nokkenas	2-32-00-. .	7,7	8,4	8,4	4,4	4,1	V
	breuk 64 nokslijtage 74							
	tandwielslijtage 75							
	Stoters	2-32-25-00	7,7	8,4	8,4	4,4	4,1	V
	Stoterstangen	2-32-26-00	0,5	0,8	0,8	0,5	0,5	V
	Stoterstangpijpjes	2-32-27-00	2,5	2,5	2,5	—	—	V
	Rubbers van stoterstangpijpjes	2-32-28-00	2,5	2,5	2,5	—	—	V
Kop	**Kop**	2-40-00-. .	0,5	0,5	0,5	0,6	0,6	aan-trekken
	gescheurd 65 krom 36					5,4	5,4	revideren
			4,8	5,6	5,6	4,7	4,7	V
	Koppakking	2-40-11-00	—	—	—	2,4	2,4	V
	Klepzitting	2-40-30-00						
	Klepgeleiders	2-40-32-00						
	Waterdeksel	2-40-25-00	—	—	—	0,7	0,7	V
	Tuimelaaras	2-41-11-00	0,5	0,6	0,6	0,9	0,9	V
	Tuimelaarsteunen	2-41-13-00	0,5	0,6	0,6	0,9	0,9	V
	Tuimelaar	2-41-25-00	0,5	0,6	0,6	0,9	0,9	V
Kleppen	**Inlaatklep**	2-42-11-. .	0,4	0,4	0,4	0,5	0,5	A
	breuk 64 verbrand 51		4,6	5,3	5,3	3,8	3,8	V
	Uitlaatklep	2-42-21-. .	0,4	0,4	0,4	0,5	0,5	A
	breuk 64 verbrand 51		4,6	5,3	5,3	3,8	3,8	V
	Klepveren	2-42-30-00	4,0	4,7	4,7	1,0	1,0	V
	Klepspie	2-42-34-00	4,0	4,7	4,7	1,0	1,0	V

DAF

K = Komfort
L = Luxe
ST = Stationcar

B = Bestelwagen
C = Coupé
M = Marathon

V = Vervangen
A = Afstellen
R = Reparatie/Revisie

Subgroep	Omschrijving	Defect codering	Richttijden 33	44	46	55	66	Opm.
Smering	**Oliepomp**	2-50-00-00	2,4	2,0	2,0	1,5	1,5	R
	Drukventiel	2-50-25-00	0,8	0,8	0,8	—	—	V
	Zeef	2-50-35-00	0,4	0,4	0,4	—	—	V
	Olieaanzuigpijp	2-50-36-00	8,0	8,8	8,8	—	—	V
	Oliefilter	2-51-00-00	—	—	—	0,3	0,3	V
	Oliekoeler	2-52-00-00	1,4	1,1	1,1	—	—	V
Koeling	**Waterpomp**	2-60-00-. .	—	—	—	1,1	1,1	V
	lek 26 lawaai 34							
	Waterpomppoelie	2-60-25-00	—	—	—	0,8	0,8	V
	Thermostaat	2-60-35-00	—	—	—	0,4	0,4	V
	Ventilator	2-61-00-00	0,9	0,3	0,3	0,7	0,7	V
	Radiateur	2-62-00-. .	—	—	—	0,8	0,7	V
	lek 26 verstopt 53							
	Aftapplug	2-62-30-00	—	—	—	0,2	0,2	V
	Vuldop	2-63-35-00	—	—	—	—	—	
	Blowerhuis	2-62-26-00	1,1	0,7	0,7	—	—	V
	Kachelradiateur zie 1-52-20- . .							
	Koelwaterslangen	2-70-00-00	—	—	—	0,6	0,6	V
	Koelvloeistof	2-71-00-00	—	—	—	0,2	0,2	V

DAF

K = Komfort
L = Luxe
ST = Stationcar

B = Bestelwagen
C = Coupé
M = Marathon

V = Vervangen
A = Afstellen
R = Reparatie/Revisie

Subgroep	Omschrijving	Defect codering	Richttijden 33	44	46	55	66	Opm.
Algemeen	**Prim. variо** onbalans (dreunen-trillen) 78 zonder olie 84 vastlopen 48	3-00-00-. .	1,4	1,5	1,6	1,6	1,7	V
Verdeelkast	**Kast** lek 26 gescheurd 65	3-01-00-. .	1,4	1,5	1,6	1,6	1,7	V unit
	Achterdeksel	3-01-16-00	1,6	1,7	0,6	1,9	0,6	V
	Pignon keerring	3-02-14-00	1,2	1,3	1,7	1,5	1,8	V
	O-ring achterdeksel	3-01-17-00	1,6	1,7	0,6	1,9	0,6	V
	O-ring lagerdeksel	3-01-21-00	1,6	1,7	2,1	1,9	2,1	V
	Keerring lagerdeksels	3-04-14-00	1,9	2,0	2,1	2,2	2,1	V
			2,4	2,5	2,5	2,6	2,5	2 x V
	Schakelgaffel inwendig	3-03-15-00	1,4	1,5	1,6	1,6	1,7	V unit
	Schakelmof	3-03-16-00	1,4	1,5	1,6	1,6	1,7	V unit
Tandwiel-stellen	**Tandwielstel** bijgeluid 34	3-01-12-. .	1,4	1,5	1,6	1,6	1,7	V unit
	Lagers bijgeluid 34	3-04-12-. .	1,4	1,5	1,6	1,6	1,7	V unit
	Verdeelas breuk 64	3-06-11-. .	1,4	1,5	1,6	1,6	1,7	V unit
	Moer verdeelas	3-06-12-00	1,4	1,5	1,6	1,6	1,7	V unit
Schijven	**Losse schijf** olielekkage 26 chroomschade 90 vacuumlekkage 28 gescheurd 65 vetlekkage 27 riemslip 39	3-11-00-. .	1,4	1,5	1,6	1,6	1,7	V unit
	Membraan	3-11-19-00	1,6	1,7	1,9	1,9	1,9	V
			1,8	1,9	—	2,1	2,1	2 x V
	Vaste schijf scheuren (breuk) 64 chroomschade 90	3-10-00-. .	1,4	1,5	1,6	1,6	1,7	V unit
Diversen	**Afschermplaten variomatic**	3-49-10-00	0,3	0,3	0,2	0,3	0,2	V plaat
			0,4	0,9	0,5	0,9	0,5	V kompl.
	OPM.: OPHANGING VARIO ZIE GROEP 8							
Koppeling	**Koppeling** slipt 40 versleten 74 bijgeluid 34	3-50-00-. .	3,5	4,3	4,3	2,7	2,4	R
			—	—	—	—	2,6	R 1300

DAF

K = Komfort
L = Luxe
ST = Stationcar

B = Bestelwagen
C = Coupé
M = Marathon

V = Vervangen
A = Afstellen
R = Reparatie/Revisie

Subgroep	Omschrijving	Defect codering	Richttijden 33	44	46	55	66	Opm.
	Koppelingstrommel	3-50-10-00	3,1	3,8	3,8	2,2	2,2	V
	Koppelingsas	3-50-11-00	3,1	3,8	3,8	2,2	2,2	V
	Toplager	3-50-13-00	3,1	3,8	3,8	2,2	2,2	V
	Koppelingshuis	3-50-12-00	3,3	4,1	4,1	2,6	2,6	V
	Lager koppelingshuis	3-50-14-00	3,3	4,1	4,1	2,6	2,6	V
	Koppelingsschoen	3-50-16-00	3,2	3,9	3,9	2,3	—	V
	Koppelingsveer	3-50-18-00	3,2	3,9	3,9	2,3	—	V
	Koppelingspen	3-50-23-00	3,5	4,3	4,3	2,7	2,4	V
	Koppelingsplaat	3-50-24-00	—	—	—	2,2	2,2	V
	Drukgroep	3-50-25-00	—	—	—	2,2	2,2	V
Schakeling	**Schakelhefboom**	3-51-01-00	0,4	0,5	0,5	0,7	0,7	V
	Schakelstang	3-51-03-00	0,8	0,6	0,6	0,6	0,4	V
	Blokkeerinrichting (CH)	3-51-20-00	—	0,6	0,6	2,0	0,6	V
	Bowdenkabel	3-51-21-00	—	0,5	0,5		0,5	V
Aandrijfas	**Aandrijfas** onbalans 78 uitgeslagen 72 breuk 64 vulcanisatie los 55	3-52-00-. .	1,1	1,2	1,4	1,3	1,5	V
Riemen	**Riemen**	3-53-00-. .	0,4	0,4	0,4	0,4	0,5	V
	gescheurd 65		—	0,5	0,4	0,8	0,5	V CH uitv.
	gebroken 64		0,3	0,3	0,3	0,3	0,3	A
	versleten 74		—	0,4	0,3	0,7	0,3	A CH uitv.
	vet 91							
	bijgeluid 34							
Vacuum	**Regelstang**	3-54-11-00	0,2	0,2	0,2	—	—	V
	Roterende vacuumklep	3-54-00-00	0,3	0,3	0,3	—	—	V
	Elektrische vacuümklep	3-56-00-00	0,3	0,3	0,3	0,3	0,3	V
	Vacuumslang	3-57-00-00	0,3	0,3	0,3	0,3	0,3	V
			—	0,2	0,2	0,2	0,4	V kort
			0,3	0,3	0,3	0,4	0,4	V kast
	Vacuumpijp	3-58-00-00	2,0	0,5	0,5	0,7	1,1	V midden
			—	0,7	0,7	0,7	0,7	V achter

DAF

K = Komfort
L = Luxe
ST = Stationcar

B = Bestelwagen
C = Coupé
M = Marathon

V = Vervangen
A = Afstellen
R = Reparatie/Revisie

Subgroep	Omschrijving	Defect codering	Richttijden 33	44	46	55	66	Opm.
Algemeen	**Slecht wegtrekken**	4-01-00-01						
	Stoten op snelheid	4-03-00-01						
	Slecht stationair lopen	4-04-00-01						
	Gat in carburatie	4-05-00-01						
	Te hoog benzineverbruik	4-06-00-01						
Carburateur	**Carburateur**	4-10-00-. .	0,6	0,7	0,7	0,7	0,7	V
	neemt niet over 53		1,2	1,2	1,2	1,4	1,4	R
	gescheurd 65		0,4	0,4	0,4	0,5	0,5	A
	Pakking van deksel	4-10-11-00	0,3	0,4	0,4	0,3	0,3	V
	Vlotternaald	4-10-13-00	0,3	0,4	0,4	0,3	0,3	V
	Vlotter	4-10-21-. .	0,5	0,5	0,5	0,5	0,5	V
	lek 26							
	Gasklep	4-10-22-. .	0,9	1,0	1,0	1,1	1,1	V
	breuk 64 vast 48							
	Chokeklep	4-10-27-00	0,9	1,0	1,0	1,1	1,1	V
	Hoofdsproeier	4-10-30-00	0,5	0,5	0,5	0,5	0,5	V
	Stationaire sproeier	4-10-31-00	0,5	0,5	0,5	0,5	0,5	V
	Acceleratie sproeier	4-10-32-00	0,3	0,4	0,4	0,3	0,3	V
	Luchtsproeier	4-10-33-00	0,3	0,3	0,3	0,3	0,3	V
	Acceleratiepomp	4-10-40-00	0,7	0,5	0,5	0,8	0,8	V
	Gaskabel	4-10-50-. .	0,3	0,3	0,3	0,4	0,4	V
	breuk 64		0,2	0,2	0,2	0,2	0,2	A
	Chokekabel	4-10-51-. .	0,5	0,4	0,4	0,4	0,4	V
	breuk 64		0,2	0,3	0,3	0,2	0,2	A
	Afschermplaat carburateur	4-15-00-00	0,6	0,7	0,7	0,7	0,7	V
	Carburateurpakking	4-15-11-00	0,6	0,7	0,7	0,7	0,7	V
Benzinetank	**Tank**							
	lek 26 schotjes los 55	4-20-10-. .	1,0	0,7	0,7	0,7	0,6	V
	Tankbeugels	4-20-12-00	—	0,4	—	0,4	—	V
	Bevestigingsbouten	4-20-13-00	—	0,2	0,2	0,2	0,2	V
	Tankrubber	4-20-14-00	1,0	—	—	—	—	V
	Vuldop	4-20-22-00	—	—	—	—	—	
	Slang van vulpijp	4-20-23-00	—	—	—	—	—	
Leidingen	**Leidingen tussen tank en pomp**	4-25-11-00	1,1	1,1	1,1	1,1	0,8	V
	Slang tussen pomp en carburateur	4-25-13-00	0,3	0,4	0,4	0,2	0,2	V

DAF

K = Komfort
L = Luxe
ST = Stationcar

B = Bestelwagen
C = Coupé
M = Marathon

V = Vervangen
A = Afstellen
R = Reparatie/Revisie

Subgroep	Omschrijving	Defect codering	Richttijden 33	44	46	55	66	Opm.
Benzinepomp	**Pomp**	4-30-00-. .	0,6	0,7	0,7	0,4	0,4	V
	lek 26 onvold. opbrengst 39		0,9	1,0	1,0	—	—	R
	Pakkingen	4-30-15-00	0,6	0,7	0,7	0,4	0,5	V
	Isolatieflens	4-30-17-00	0,6	0,7	0,7	0,4	0,5	V
	Hefboom of stoter	4-30-25-00	0,9	1,0	1,0	—	—	V
	Membraan	4-30-26-00	0,7	0,8	0,8	0,5	—	V
Luchtfilter	**Filter**	4-35-00-00	0,2	0,3	0,3	0,4	0,4	V
	Filterelement	4-35-12-00	0,2	0,2	0,2	0,3	0,3	V
Gaspedaal	**Pedaal**	4-40-10-00	0,2	0,3	0,3	0,3	0,3	V
			0,2	—	—	—	—	A
	Trekveer	4-40-12-00	0,2	0,2	0,2	0,2	0,2	V
Spruitstuk	**INLAATSPRUITSTUK**	4-50-10-. .	1,2	1,2	1,2	1,6	1,6	V
	lek 26 gebroken 64							
	Spruitstukpakking	4-50-11-00	1,2	1,2	1,2	1,6	1,6	V
	Bevestigingsbouten	4-50-13-00						
	Rubber mof	4-50-14-00	0,7	0,7	0,7	—	—	V
	UITLAATSPRUITSTUK	4-50-20-. .	1,2	1,2	1,2	1,6	1,6	V
	lek 26 gebroken 64							
	Spruitstukpakking	4-50-21-00	0,8	1,0	1,0	1,6	1,6	V
	Bevestigingsbouten	4-50-22-00						
	Hotspot	4-50-26-00	1,2	1,2	1,2	—	—	V
	Hotspotpijp	4-50-28-00	0,5	0,4	0,4	—	—	V
Uitlaat	**Pijp tussen spruitstuk en demper**							
	doorgeroest 10 breuk 64	4-55-10-. .	—	—	—	0,8	0,7	V
	Pijp tussen demper en nademper							
	doorgeroest 10 breuk 64	4-55-15-. .	0,6	0,5	0,5	0,6	0,5	V
	Pijp achter nademper							V
	doorgeroest 10 breuk 64	4-55-20-. .	0,5	0,4	0,4	0,4	0,4	
	Klembeugels + ophangdelen van pijpen	4-55-21-00	0,5	0,4	0,4	0,4	0,4	V
	UITLAATDEMPER	4-56-00-. .	0,9	1,0	1,0	0,7	0,6	V
	doorgeroest 10 breuk 64							
	rammelen 32							

DAF

K = Komfort
L = Luxe
ST = Stationcar

B = Bestelwagen
C = Coupé
M = Marathon

V = Vervangen
A = Afstellen
R = Reparatie/Revisie

Subgroep	Omschrijving	Defect codering	Richttijden 33	44	46	55	66	Opm.
	Ophangdelen uitlaatdemper	4-56-11-00	0,2	0,2	0,2	0,2	0,2	V
	Steunplaat	4-56-12-00	0,6	—	—	—	—	V
	NADEMPER	4-57-00-. .	0,5	0,4	0,4	0,4	0,4	V
	doorgeroest 10 breuk 64 rammelen 32							
	Ophangdelen nademper	4-57-10-00	0,2	0,2	0,2	0,2	0,2	V
Verwarmings-kokers	**Links**	4-58-10-00	1,0	1,2	1,2	—	—	V
	Rechts	4-58-11-00	0,9	1,3	1,3	—	—	V

DAF

K = Komfort
L = Luxe
ST = Stationcar

B = Bestelwagen
C = Coupé
M = Marathon

V = Vervangen
A = Afstellen
R = Reparatie/Revisie

Subgroep	Omschrijving	Defect codering	Richttijden 33	44	46	55	66	Opm.
Ontsteking	**Bobine**	5-01-00-00	0,3	0,3	0,3	0,3	0,3	V
	Stroomverdeler	5-02-00-00	0,9	1,0	1,0	1,0	1,0	R
			0,4	0,4	0,4	0,4	0,4	V
	Condensator	5-02-10-00	0,4	0,5	0,5	0,4	0,4	V
	Verdelerkap	5-02-20-00	0,2	0,2	0,2	0,2	0,2	V
	Onderbrekerplaat	5-02-22-00	0,5	0,6	0,6	0,7	0,7	V
	Rotor	5-02-30-00	0,2	0,2	0,2	0,2	0,2	V
	Kontaktpunten	5-02-31-00	0,3	0,4	0,4	0,4	0,4	V
	Centrifugaalvervroeging	5-02-40-00	0,5	0,5	0,5	0,6	0,6	V
	Vacuumvervroeging	5-02-50-00	0,4	0,4	0,4	0,4	0,4	V
	Bougiekabels	5-04-10-00	0,2	0,2	0,2	0,2	0,2	V
	Bobinekabels	5-04-20-00	—	—	—	—	—	
	Bougies	5-05-00-00	0,3	0,3	0,3	0,3	0,3	V
Dynamo	**Dynamoriem**	5-10-10-00	1,0	0,6	—	0,4	—	V
	Stelstrip	5-10-20-00	0,3	0,3	—	0,3	—	V
	Dynamo	5-11-00-. .	0,5	0,5	—	0,6	—	V
	laadt niet 39		1,2	1,2	—	1,3	—	R
	Huis	5-11-10-00	0,5	0,5	—	0,6	—	V dyn.
	Bevestiging	5-11-11-00						
	Voorschild	5-11-20-00	0,8	0,8	—	0,8	—	V
	Achterschild	5-11-21-00	0,6	0,6	—	0,7	—	V
	Poelie	5-11-30-00	0,3	0,3	—	0,6	—	V
	Anker	5-11-40-. .	0,5	0,5	—	0,6	—	V
	sluiting 52 verbrand 51							
	Veldwikkelingen	5-11-42-. .	1,1	1,1	—	1,2	—	V
	sluiting 52 verbrand 51							
	Borstels	5-11-50-00	0,8	0,8	—	0,9	—	V
Alternator	**Riem**	5-15-10-00	—	—	0,4	0,4	0,3	V
	Stelstrip	5-15-20-00	—	—	0,4	0,3	0,3	V
	Alternator	5-16-00-. .	—	—	1,4	1,7	1,3	R
	laadt niet 39		—	—	0,4	0,6	0,4	V
	Huis	5-16-10-00	—	—	1,4	1,7	1,3	V altern.
	Bevestiging	5-16-11-00	—	—				
	Voorschild	5-16-20-00	—	—	0,9	0,8	0,8	V
	Achterschild	5-16-21-00	—	—	0,8	0,7	0,7	V
	Poelie	5-16-25-00	—	—	0,8	0,7	0,7	V
	Stator	5-16-35-00	—	—	0,9	0,8	0,8	V
	Rotor	5-16-36-00	—	—	0,9	0,8	0,8	V
	Borstels	5-16-40-00	—	—	0,5	0,6	0,4	V
	Dioden	5-16-50-00	—	—	0,7	0,8	0,6	V

DAF

K = Komfort
L = Luxe
ST = Stationcar

B = Bestelwagen
C = Coupé
M = Marathon

V = Vervangen
A = Afstellen
R = Reparatie/Revisie

Subgroep	Omschrijving	Defect codering	Richttijden 33	44	46	55	66	Opm.
Regelaars	**Stroomregelaar voor dynamo**	5-18-00-00	0,5	0,4	—	0,4	—	V
	Stroomregelaar voor alternator	5-19-00-00	—	—	0,4	0,4	0,3	V
Startmotor	**Startmotor**	5-25-00-00	0,5	0,5	0,6	0,6	0,6	V
			1,5	1,5	1,5	1,5	1,5	R
	Bevestiging	5-25-15-00						
	Bendix	5-25-25-00	0,7	0,7	0,7	0,8	0,6	V
	Startronsel	5-25-26-00	0,7	0,7	0,7	0,8	0,6	V
	Vork	5-25-27-00	0,7	0,7	0,7	0,8	0,6	V
	Startrelais	5-25-28-00	0,6	0,6	0,6	0,7	0,7	V
	Anker	5-25-35-. .	1,0	1,0	1,0	1,0	1,0	V
	sluiting 52 verbrand 51							
	Veldwikkeling	5-25-37-. .	1,5	1,5	1,5	1,5	1,5	V
	sluiting 52 verbrand 51							
	Borstels	5-25-45-00	1,1	1,1	1,1	1,1	1,1	V
	Aansluitingen	5-25-46-00						
Dashboard	**Kilometertellerklok**	5-52-00-00	0,6	0,4	0,4	0,3	0,3	V
	Tellerkabel	5-52-11-. .	0,5	0,4	0,4	0,4	0,4	V kompl.
	breuk 64		0,4	0,3	0,3	0,3	0,3	V binnen-kabel
	Toerenteller	5-52-12-00	—	—	—	—	—	
	Instrumentenpaneel	5-52-15-00	0,9	0,4	0,4	0,4	0,4	V
			0,6	—	—	—	—	V midden
Meters	**Combi instrument**	5-53-12-00	0,5	0,4	0,4	—	—	V
	Benzinemeter	5-53-10-00	0,5	0,4	0,4	0,4	0,4	V
	Temperatuurmeter	5-53-11-00	—	—	—	0,4	0,4	V
	Voltmeter	5-53-14-00	—	—	—	—	0,3	V
	Controle lampjes	5-54-00-00	0,2	0,2	0,2	0,2	0,2	V
	Spanningsconstanthouder	5-53-13-00	—	—	—	0,3	0,3	V
Schakelaars	**Contactslot**	5-55-00-00	0,3	0,4	0,4	0,4	0,6	V
	Deurschakelaar	5-56-10-00	0,2	0,2	0,2	0,2	0,2	V
	Lichtschakelaar	5-57-10-00	0,5	0,2	0,2	0,2	0,2	V
	Raw / claxonschakelaar	5-57-11-00	0,4	0,3	0,3	0,3	0,3	V
	Dim schakelaar	5-57-12-00	0,4	0,3	0,3	0,3	0,3	V

DAF

K = Komfort
L = Luxe
ST = Stationcar

B = Bestelwagen
C = Coupé
M = Marathon

V = Vervangen
A = Afstellen
R = Reparatie/Revisie

Subgroep	Omschrijving	Defect codering	Richttijden 33	44	46	55	66	Opm.
	Stoplichtschakelaar	5-58-10-00	0,2	0,2	0,2	0,2	0,2	V
	Motorremschakelaar	5-58-11-00	0,3	0,3	0,3	0,3	0,3	V
	Oliedrukschakelaar	5-58-12-00	0,3	0,3	0,3	0,2	0,2	V
	Microschakelaar	5-58-13-00	—	—	0,7	0,7	0,7	V
			—	—	0,6	0,6	0,6	A
	Schakelaar achterruitverwarming	5-58-16-00	—	—	0,3	0,3	0,3	V
	Schakelaar kofferverlichting	5-58-24-00	—	—	—	—	0,2	V 1300
	Relais verstralers	5-58-25-00	—	—	—	—	0,3	V 1300
	Controle remvloeistof / handrem	5-58-26-00	—	—	0,2	—	0,2	V
	Ruitenwisserschakelaar	5-58-20-00	0,5	0,2	0,3	0,2	0,3	V
	Schakelaar blower	5-58-21-00	—	—	—	0,6	0,6	V
	Schakelaar ruitensproeier	5-58-22-00	—	0,3	—	0,3	0,3	V
	Alarmschakelaar	5-70-10-00	—	—	0,3	—	0,3	V
	Relais achterruitverwarming	5-58-15-00	—	—	0,3	0,3	0,3	V
	Schakelaar achteruitrijlicht	5-58-14-00	—	—	0,5	—	0,5	V
	Kwikschakelaar klep stationcar	5-58-23-00	—	0,2	0,2	0,2	0,2	V
	Raw automaat	5-58-30-00	0,2	0,2	0,2	0,2	0,3	V
	Claxon	5-58-41-00	0,3	0,3	0,3	0,3	0,3	V
			0,4	0,4	0,4	0,4	0,4	R
			0,3	0,3	0,3	0,3	0,3	A
	Gever benzineniveau	5-58-45-00	0,2	—	—	—	—	V
	Benzinetankvlotter	5-58-46-00	0,4	0,4	0,4	0,4	0,3	V
	Gever watertemperatuur	5-58-47-00	—	—	—	0,3	0,3	V
Verlichting	**Koplamp reflector**	5-65-12-00	0,4	0,4	0,4	0,4	0,4	V kompl.
			0,3	0,3	0,3	0,3	0,3	V + A
	Koplamp rand	5-65-13-00	—	—	—	—	—	
	Duplo lamp	5-65-16-00	0,2	0,2	0,2	0,2	0,2	V
	Raw / stadslicht voet	5-67-10-00	0,3	0,3	0,3	0,3	0,4	V
	Raw / stadslicht glas	5-67-12-00	0,2	0,2	0,2	0,2	0,2	V
	Raw licht op spatbord	5-67-15-00	0,3	0,3	0,3	0,3	0,4	V
	Achterlicht voet	5-68-10-00	0,3	0,3	0,3	0,4	0,3	V
	Achterlicht glas	5-68-11-00	0,3	0,2	0,2	0,2	0,2	V
	Binnenlicht	5-69-00-00	0,2	0,2	0,2	0,2	0,2	V
	Kentekenplaat verlichting	5-69-20-00	0,2	0,2	0,2	0,2	0,2	V
	Reflectors (achter)	5-70-00-00	0,3	0,3	0,3	0,4	0,3	V
Ruitenwissers	**Motor**	5-75-10-. .	1,1	1,1	1,1	1,1	1,1	R
	verbrand 51 bijgeluid 34		0,8	0,7	0,7	0,7	0,7	V
	Automatische afslag	5-75-13-00	0,5	—	—	—	—	V
	Anker	5-75-20-00	1,1	1,1	1,1	1,1	1,1	V
	Borstels	5-75-23-00	1,2	—	—	1,0	—	V
	Tandemlagers	5-75-30-00	0,4	0,6	0,6	0,6	0,6	V
	Ruitenwisserarm	5-75-40-00	0,2	0,2	0,2	0,2	0,2	V

DAF

K = Komfort
L = Luxe
ST = Stationcar

B = Bestelwagen
C = Coupé
M = Marathon

V = Vervangen
A = Afstellen
R = Reparatie/Revisie

Subgroep	Omschrijving	Defect codering	Richttijden 33	44	46	55	66	Opm.
	Ruitenwisserblad	5-75-41-00	0,2	0,2	0,2	0,2	0,2	2 x V
			0,3	0,3	0,3	0,3	0,3	V rubber
	Ruitenwisserstang	5-75-43-00	0,3	0,6	0,6	0,6	0,6	V lang
			0,2	0,3	0,3	0,3	0,3	A
			0,3	0,8	0,8	0,8	0,8	V kort
	Ruitensproeler	5-75-50-00	0,2	0,2	0,2	0,2	0,2	V
	Ruitensproelertank	5-75-51-00	0,2	0,2	0,2	0,2	0,2	V
	Ruitensproelerslang	5-75-52-00	0,2	0,2	0,2	0,2	0,2	V
	Ruitensproelerpomp	5-75-53-00	0,2	0,2	0,2	0,2	0,2	V
			—	—	—	1,0	1,0	
Kachelmotor	**Kachelmotor**	5-76-10-00						V
Batterij + bedrading	**Batterij**	5-80-00-00	0,3	0,3	0,3	0,3	0,3	V
	Startkabel	5-81-10-00	0,3	0,3	0,3	0,4	0,4	V
	Massakabel	5-81-11-00	0,2	0,3	0,3	0,3	0,3	V
	Voorste draadboom kortsluiting 52	5-81-20-. .	4,5	3,0	—	4,5	3,4	V
	Draadboom motorruimte kortsluiting 52	5-81-21-. .	—	—		—	—	V
	Draadboom instrumenten kortsluiting 52	5-81-22-. .	—	—		—	—	V
	Achterste draadboom kortsluiting 52	5-81-23-. .	—	1,6		1,6	1,6	V
			—	—		1,5	1,6	V C
			—	2,0		2,0	2,0	V ST
	Zekeringdoos	5-82-00-00	0,3	0,3	0,3	0,3	0,4	V

DAF

K = Komfort
L = Luxe
ST = Stationcar

B = Bestelwagen
C = Coupé
M = Marathon

V = Vervangen
A = Afstellen
R = Reparatie/Revisie

Subgroep	Omschrijving	Defect codering	Richttijden 33	44	46	55	66	Opm.
Algemeen	**Voorraadtankje**	6-01-10-00	0,3	0,3	0,3	0,3	0,3	V
	Afsluitdop	6-01-11-00	—	—	—	—	—	
	Remvloeistof	6-01-12-00	0,5	0,5	0,5	0,5	0,5	V
Leidingen + slangen								
	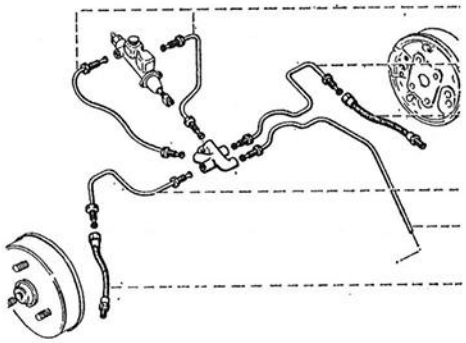	6-02-10-00	0,7	0,7	0,7	0,7	0,7	V
		6-02-11-00	0,7	0,7	0,7	0,7	0,7	V
			0,8	0,8	0,8	0,8	0,8	2 x V
		6-02-17-00	0,6	0,6	0,6	0,6	0,6	V
		6-02-11-00	0,7	0,7	0,7	0,7	0,7	V
			0,8	0,8	0,8	0,8	0,8	2 x V
		6-02-13-00	1,1	1,5	1,5	1,9	1,9	V
		6-02-16-00	0,6	0,6	0,6	0,6	0,6	V
	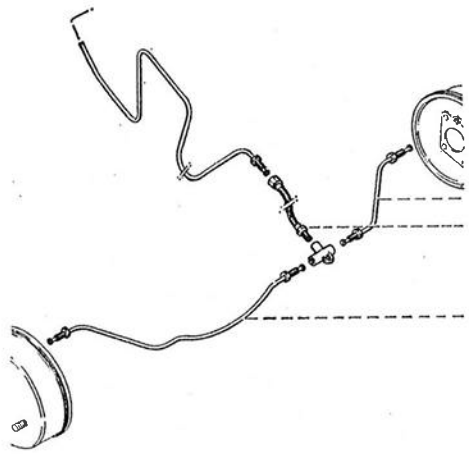	6-02-15-00	0,6	0,6	0,6	0,6	0,5	V
			0,9	0,7	0,7	0,7	0,7	2 x V
		6-02-20-00	0,8	0,7	0,7	0,7	0,6	V
		6-02-14-00	0,6	0,6	0,6	0,6	0,5	V
			0,9	0,7	0,7	0,7	0,7	2 x V
Hoofdrem-cilinder	**Hoofdremcilinder**	6-03-00-00	0,9	0,8	0,8	0,9	0,9	R
	Drukstang	6-03-11-00	0,9	0,8	0,8	0,9	0,9	V
	Stofkap	6-03-12-00	0,2	0,2	0,2	0,2	0,2	V
Schijfremmen	**Schijfrem algemeen**	6-04-00-00	—	—	—			
	Remschijf voor slijtage 74 niet vlak 37	6-04-10-. .	—	—	—	1,1	1,1	2 x V
	Stofkap	6-04-12-00	—	—	—	0,2	0,2	V
	Ontluchtschroef	6-04-14-00	—	—	—	0,5	0,5	V
	Remblokjes slijtage 74	6-04-15-. .	—	—	—	0,6	0,6	V
	Remklauw lek 26 vast 49	6-04-16-. .	—	—	—	2,3	2,3	R

DAF

K = Komfort
L = Luxe
ST = Stationcar

B = Bestelwagen
C = Coupé
M = Marathon

V = Vervangen
A = Afstellen
R = Reparatie/Revisie

Subgroep	Omschrijving	Defect codering	Richttijden 33	44	46	55	66	Opm.
Trommel-remmen voor	**Algemeen**	6-06-00-00				—		
	Remtrommel	6-06-10-. .	0,6	0,6	0,6	—	0,6	V
	onrond 78 gegroefd 70 uitgeslagen 72		0,9	0,9	1,0	—	1,0	2 x V
	Remankerplaat	6-06-11-00	1,0	0,9	0,9	—	0,9	V
	Stelbout	6-06-12-00	0,6	0,9	0,9	—	0,9	V
	Wielbouten	6-06-14-00	0,6	0,6	0,6	—	0,6	V
	Wielremcilinder (s)	6-06-15-00	0,7	0,8	0,8	—	0,8	V
	Stofhoes	6-06-18-00	0,7	0,8	0,8	—	0,8	V
	Ontluchtschroef	6-06-19-00	0,4	0,4	0,4	—	0,4	V
	Remankerplaatboutjes	6-06-20-00	1,0	0,9	0,9	—	0,9	V
	Remschoen	6-06-25-00	0,8	0,7	0,7	—	0,7	V
	Remvoering	6-06-26-. .	1,2	1,0	1,0	—	1,0	2 x V
	los 56 versleten 74 vet 53							
	Trekveer	6-06-28-00	0,8	0,7	0,7	—	0,7	V
Trommel-remmen-achter	**Algemeen**	6-07-00-00						
	Remtrommel	6-07-10-. .	0,7	0,7	0,6	0,7	0,6	V
	onrond 78 gegroefd 70 uitgeslagen 72		1,1	1,1	1,1	1,1	1,1	2 x V
	Remankerplaat	6-07-11-00	1,0	1,0	1,3	1,0	1,3	V
	Stelbout	6-07-12-00	0,6	1,0	0,6	1,0	0,6	V
	Wielbouten	6-07-14-00	0,7	0,7	0,9	0,7	0,9	V
	Wielremcilinder (s)	6-07-15-00	0,7	0,8	0,8	0,8	0,8	V
	Stofhoes	6-07-18-00	0,7	0,8	0,8	0,8	0,8	V
	Ontluchtschroef	6-07-19-00	0,4	0,4	0,4	0,4	0,4	V
	Remankerplaatboutjes	6-07-20-00	1,0	1,0	1,3	1,0	1,3	V
	Remschoen	6-07-25-00	0,8	0,8	0,7	0,8	0,7	V
	Remvoering	6-07-26-. .	1,2	1,0	1,0	1,3	1,0	V
	los 56 versleten 74 vet 53							
	Trekveer	6-07-28-00	0,8	0,8	0,7	0,8	0,7	V
Handrem	**Algemeen**	6-10-00-00	0,2	0,5	0,3	0,5	0,3	A
	Hefboom	6-10-11-00	0,5	0,8	0,7	1,0	0,7	V
	Handremkabel (centraal)	6-10-12-00	0,7	1,0	0,7	1,2	0,7	V
	Handremkabel (achter)	6-10-18-00	0,3	1,0	0,5	1,0	0,5	V
			0,4	1,6	0,9	1,6	0,9	2 x V
	Hoes	6-10-13-00	0,2	0,2	0,2	0,2	0,2	V
	Segment	6-10-14-00	0,5	0,8	0,7	1,0	0,7	V
	Pal	6-10-15-00	0,5	0,8	0,7	1,0	0,7	V
	Knop	6-10-16-00	0,5	0,8	0,7	1,0	0,7	V
	Drukstang	6-10-17-00	0,3	0,3	0,7	0,3	0,7	V
	Trekveer / evenaar	6-10-19-00	0,3	0,3	0,2	0,3	0,2	V

DAF

K = Komfort
L = Luxe
ST = Stationcar

B = Bestelwagen
C = Coupé
M = Marathon

V = Vervangen
A = Afstellen
R = Reparatie/Revisie

Subgroep	Omschrijving	Defect codering	Richttijden 33	44	46	55	66	Opm.
Rempedaal	**Pedaal**	6-11-00-. .	0,2	0,2	0,2	0,2	0,2	A
	los 56 breuk 64 uitgesleten 74		0,3	0,3	0,3	0,3	0,3	V
	Rubber	6-11-11-00	0,2	0,2	0,2	0,2	0,2	V
Diversen	**Drukbegrenzer**	6-12-00-00	0,6	—	—	—	—	V
			0,7	—	—	—	—	R
	Rembekrachtiger	6-13-00-00	—	—	—	0,8	0,8	V

DAF

K = Komfort
L = Luxe
ST = Stationcar

B = Bestelwagen
C = Coupé
M = Marathon

V = Vervangen
A = Afstellen
R = Reparatie/Revisie

Subgroep	Omschrijving	Defect codering	Richttijden 33	44	46	55	66	Opm.
Stuurwiel + as	**Stuurwiel**	7-01-10-. .	0,3	0,3	0,3	0,3	0,3	V
	gescheurd 65 afgebladderd 68							
	Stuurwieldop	7-01-11-00	—	—	—	—	—	
	Stuurslot	7-01-12-00	0,4	0,4	0,4	0,4	0,4	V
	Stuuras	7-01-15-00	0,5	0,9	—	0,9	0,9	V — slot
			0,7	0,9	0,9	0,9	0,9	V + slot
	Spie	7-01-17-00	0,3	0,3	—	0,3	0,3	V
	Stuuraskoppeling	7-01-18-00	0,5	—	0,5	0,5	0,5	V
	Bouten stuuraskoppeling	7-01-19-00	0,3	0,3	0,3	0,3	0,3	V
	Afschermkap stuuras	7-01-21-00	0,2	0,3	0,3	0,3	0,3	V
	Stuuraslagering	7-01-25-. .	0,4	0,9	—	0,9	0,9	V — slot
	speling 76 niet in lijn 80		0,6	0,9	0,9	0,9	0,9	V + slot
	Veiligheidsstuurkolom	7-01-20-00	—	0,7	0,7	0,7	0,7	V
Stuurhuis	**Stuurhuis**	7-03-00-. .	1,4	0,9	0,9	0,9	1,0	V
	lek 26 gebroken 64 vast 48		0,3	0,3	0,3	0,3	0,3	A
			1,7	1,0	1,0	1,0	1,0	R
			0,2	0,2	0,2	0,2	0,2	V
	Ontluchter	7-03-20-00	1,7	1,0	1,0	1,0	1,0	V
	Heugel	7-03-25-00	1,7	1,0	1,0	1,0	1,0	V
	Rondsel	7-03-40-00	1,7	1,0	1,0	1,0	1,0	V
	Excentrische bus	7-03-41-00	1,7	1,0	1,0	1,0	1,0	V
	Lagers	7-03-42-00	0,4	0,4	0,4	0,4	0,4	V
	Stofhoes	7-03-44-00						
Sporing	**Sporing**	7-05-00-. .	0,8	0,8	0,8	0,8	0,8	A
	toespoor 81 uitspoor 82							
	Spoorstang	7-05-10-00	1,0	1,0	1,0	1,0	1,0	V
	Spoorstangkogel stuurhuiszijde	7-05-11-00	1,0	1,0	1,0	1,0	1,0	V
			1,1	1,1	1,1	1,1	1,1	2 x V
	Spoorstangkogel schokbrekerzijde	7-05-12-00	1,0	1,0	1,0	1,0	1,0	V
			1,1	1,1	1,1	1,1	1,1	2 x V
Wielen	**Velgen**	7-31-00-. .	0,4	0,4	0,4	0,4	0,4	V
	slingeren 36 gescheurd 67							
	onbalans 78							
	Wieldop	7-31-13-00	—	—	—	—	—	

DAF

K = Komfort
L = Luxe
ST = Stationcar

B = Bestelwagen
C = Coupé
M = Marathon

V = Vervangen
A = Afstellen
R = Reparatie/Revisie

Subgroep	Omschrijving	Defect codering	Richttijden 33	44	46	55	66	Opm.
Banden	**Binnenbanden**	7-33-00-00	0,4	0,4	0,4	0,4	0,4	V
	Buitenbanden	7-34-00-00	0,4	0,4	0,4	0,4	0,4	V
	Tubeless banden	7-36-00-00	—	—	—	—	—	
	Voortrein + vering							
Bladveer	**Voorveer**	7-61-00-. .	2,0	2,4	2,4	—	—	V
	gebroken 64 doorgezakt 35							
	Veerblad voor	7-61-10-00	2,4	2,8	2,8	—	—	V
	Veerblad achter	7-61-13-00	—	—	0,9	—	0,9	V
	Veerstrop	7-61-20-00	2,4	2,8	2,8	—	—	V
	Torenbout	7-61-21-00	2,0	2,4	2,4	—	—	V
	Nylontussenlegblad	7-61-22-00	2,4	2,8	2,8	—	0,4	V
	Veerbout	7-61-23-00	0,4	0,4	0,4	—	0,4	V
	Bumpstop	7-61-24-00	0,3	0,3	0,3	0,3	0,3	V
	Veerrubbers voorveer	7-61-25-00	—	2,0	2,0	—	—	V
	Veerrubbers achterveer	7-61-27-00	—	—	1,0	—	1,0	V
	Veersteun	7-61-26-00	—	—		—		
Schroefveer	**Schroefveer**	7-62-00-. .	0,4	0,4	—	0,4	—	V
	te slap 35 te stug 38		0,6	0,6	—	0,6	—	2 x V
	Onderlegring	7-62-10-00	0,4	0,4	—	0,4	—	V
	Opvulring	7-62-11-00	0,4	0,4	—	0,4	—	V
			0,6	0,6	—	0,6	—	2 x V
	Bumpstop	7-62-12-00	0,5	0,5	0,5	0,5	0,5	V
Torsieveer	**Staaf**	7-63-00-. .	—	—	—	1,0	1,0	V
	breuk 64		—	—	—	1,5	1,5	2 x V
			—	—	—	0,4	0,4	A
	Wielarm	7-63-12-00	—	—	—	0,9	0,9	V
	Lagering van arm	7-63-13-00	—	—	—			
	Brugstuk	7-63-15-00	—	—	—	1,5	1,5	V
	Stelarm of bout	7-63-16-00	—	—	—	1,0	1,0	V
Stabilisator	**Stang**	7-64-10-00	—	—	—	0,5	0,5	V
	Rubbers	7-64-11-00	—	—	—	0,5	0,5	V
	Bevestiging	7-64-12-00	—	—	—			
Reaktiestang	**Stang voor**	7-65-00-00	—	0,5	0,5	0,6	0,6	V
	Stang achter	7-65-12-00	—	—	0,4	—	0,4	V
	Rubbers van stang voor	7-65-10-00	—	0,8	0,8	0,8	0,8	V
	Bevestiging	7-65-11-00						

DAF

K = Komfort
L = Luxe
ST = Stationcar

B = Bestelwagen
C = Coupé
M = Marathon

V = Vervangen
A = Afstellen
R = Reparatie/Revisie

Subgroep	Omschrijving	Defect codering	Richttijden 33	44	46	55	66	Opm.
Schokbreker	**Schokbreker voor**	7-70-00-. .	1,6	1,6	1,6	1,3	1,6	V
	breuk 64 lek 26 krom 36					1,3	1,3	V met schijfrem
			2,6	2,6	2,6	2,2	2,6	2 x V
						2,2	2,2	2 x V met schijfrem
			0,8	0,8	0,8	0,8	0,8	V kleine revisie
			1,4	1,4	1,4	1,4	1,4	V 2 x kleine revisie
			0,7	0,7	0,7	0,7	0,7	V grote revisie
			1,1	1,1	1,1	1,1	1,1	V 2 x grote revisie
	Hoes	7-70-11-00	0,5	0,5	0,5	0,5	0,5	V
			0,7	0,7	0,7	0,7	0,7	2 x V
	Bovenste mounting	7-70-20-00	0,3	0,3	0,3	0,3	0,3	V
			0,5	0,5	0,5	0,5	0,5	2 x V
	Fusee	7-70-25-00	1,6	1,6	1,6	1,3	1,6	V
	Fuseekogel	7-70-26-00	0,6	0,6	0,6	0,7	0,7	V
			1,1	1,1	1,1	1,1	1,1	2 x V
	Achterschokbreker	7-72-00-. .	0,3	0,5	0,5	0,5	0,5	V
	lek 26 bijgeluid 32		0,5	0,8	0,8	0,8	0,8	2 x V
	Schokbreker rubbers	7-72-12-00	0,4	0,8	0,8	0,8	0,8	V
	Schokbreker ophanging	7-72-14-00						
Wielnaaf	**Naaf**	7-75-00-. .	0,6	0,6	0,6	0,6	0,6	V
	gebroken 64 uitgeslagen 72		0,9	0,9	0,9	1,0	1,0	2 x V
	Lagers	7-75-10-. .	0,7	0,7	0,7	0,6	0,6	V
	bijgeluid 32 speling 76		1,2	1,2	1,2	1,0	1,0	2 x V
			—	0,2	0,2	0,2	0,2	A
			—	0,3	0,3	0,3	0,3	2 x A
	Keerring	7-75-12-00	—	0,2	0,2	0,5	0,2	V
	Moer	7-75-13-00	0,2	0,2	0,2	0,2	0,2	V
	Borgring	7-75-14-00	0,2	0,2	0,2	0,2	0,2	V
Achteras (zie ook groep 8)	**Lagerhuis**	7-80-10-00	—	—	1,3	—	1,3	V
	Keerring	7-80-11-00	0,6	0,6	0,9	0,6	0,9	V
	Meeneemflens	7-80-12-00	—	—	0,7	—	0,7	V
	Steekas	7-80-13-00	1,2	1,1	0,9	1,1	0,9	V
	Steekaslager	7-80-14-00	1,0	1,0	1,3	1,0	1,3	2 x V
	Vulring	7-85-15-00	1,5	1,5	—	1,5	—	V
	Moer	7-85-16-00						
	Verbindingsas	7-85-10-00	—	—		—		

DAF

K = Komfort
L = Luxe
ST = Stationcar

B = Bestelwagen
C = Coupé
M = Marathon

V = Vervangen
A = Afstellen
R = Reparatie/Revisie

Subgroep	Omschrijving	Defect codering	Richttijden 33	44	46	55	66	Opm.
Algemeen	**Secundaire variomatic**	8-00-00-. .	2,2	1,3	1,4	1,3	1,5	V
	(onbalans) dreunen trillen 78 vastlopen 48 zonder olie 84		3,3	2,3	—	2,3	—	2 x V
Kast	**Kast** lekt 26 gescheurd 65	8-01-00-. .						
	Keerringen schijfzijde	8-01-19-00	2,5	1,3	1,0	1,3	1,0	V
			3,8	2,2	—	2,2	1,4	2 x V
	Keerringen differentieelzijde	8-01-20-00	—	—	0,6	—	0,6	V of: V unit
	O-ring van deelnaad	8-01-13-00	2,7	1,6	1,6	1,6	1,9	V
	Keerring in askoker	8-01-21-00	2,8	1,6	—	1,7	—	V
Tandwielen	**Tandwielstel** bijgeluid 34	8-02-00-. .	3,6	2,5	—	3,4	—	V
			5,9	4,6	—	6,6	—	2 x V
	Lagers bijgeluid 34	8-02-11-. .	2,2	1,3	1,4	1,3	1,5	V unit
	Verdeelas breuk 64	8-02-25-. .	2,2	1,3	1,4	1,3	1,5	V unit
	Moer (verdeelas)	8-03-14-00	2,3	1,4	0,3	1,4	0,3	V
	Losse schijf	8-03-00-. .	2,4	1,3	—	1,3	—	V
	lek 26				1,4		1,5	V unit
	onvoldoende veerspanning 39 chroomschade 90 gescheurd (breuk) 65		3,7	2,2	—	2,2	—	2 x V
	O-ring naaf	8-03-13-00	2,6	1,4	1,0	1,4	1,0	V
			4,1	2,6	—	2,6	1,4	2 x V
	Vaste schijf	8-04-00-. .	2,7	1,6	1,4	1,6	1,5	V
	chroomschade 90 gescheurd 65		4,2	2,8	—	2,8	—	2 x V
Differentieel	**Differentieel-algemeen**	8-06-00-00						
	Satelliethuisbouten	8-06-10-00	—	—	1,4	—	1,5	V
Steekas	**Steekas** **Steekaslager** **Vulring** **moer**	**zie groep 7**						
	Lubro-as	8-05-14-00	—	—	0,7	—	0,7	V

DAF

K = Komfort
L = Luxe
ST = Stationcar

B = Bestelwagen
C = Coupé
M = Marathon

V = Vervangen
A = Afstellen
R = Reparatie/Revisie

Subgroep	Omschrijving	Defect codering	Richttijden 33	44	46	55	66	Opm.
Ophanging variomatic 33	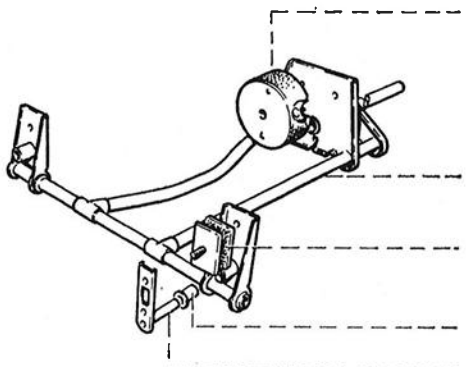	8-54-19-00	1,3	—	—	—	—	V
		8-54-00-00	1,4	—	—	—	—	V
		8-54-14-00	1,3	—	—	—	—	V
		8-54-16-00	1,1	—	—	—	—	V
		8-54-15-00	1,3	—	—	—	—	V
		8-51-21-00	0,3	—	—	—	—	V
		8-54-18-00	0,7	—	—	—	—	V
		8-54-17-00	0,7	—	—	—	—	V
		8-55-11-00	0,9	—	—	—	—	V
	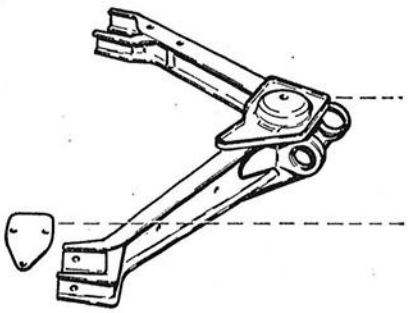	8-55-00-00	2,8	—	—	—	—	V
			4,1	—	—	—	—	2 x V
		8-55-10-00	0,5	—	—	—	—	V
			0,8	—	—	—	—	2 x V
		8-51-13-00	0,9	—	—	—	—	V
			1,6	—	—	—	—	2 x V
	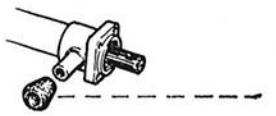	8-55-12-00	0,5	—	—	—	—	V

DAF

K = Komfort
L = Luxe
ST = Stationcar

B = Bestelwagen
C = Coupé
M = Marathon

V = Vervangen
A = Afstellen
R = Reparatie/Revisie

Subgroep	Omschrijving	Defect codering	Richttijden 33	44	46	55	66	Opm.
Ophanging variomatic 44-46-55-66		8-54-13-00	—	0,9	—	0,9	—	V
	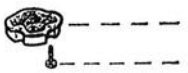	8-51-16-00	—	0,9	—	0,9	—	V
				1,3	—	1,3	—	2 x V
		8-51-15-00	—					
	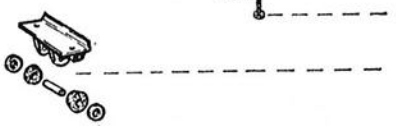	8-51-18-00	—	1,5	—	1,6	—	V van rubbers
	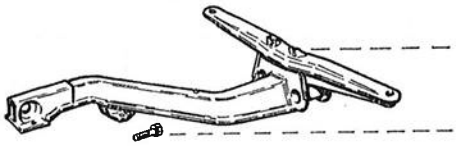	8-51-10-. .	—	4,2	—	4,2	—	V
		breuk 64						
		8-51-21-00	—	0,3	—	0,3	—	V
		8-51-14-00	—					
	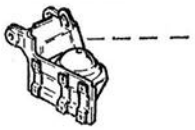	8-52-10-. .	—	2,0	—	2,0	—	V
		breuk 64	—	3,0	—	3,0	—	2 x V
		8-54-00-00	—	1,5	—	1,6	—	V
		8-54-12-00	—	1,5	—	1,6	—	2 x V voor
			—	1,5	—	1,7	—	2 x V achter
	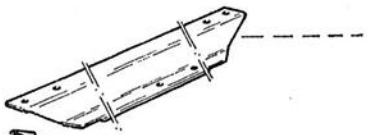	8-51-19-00	—	—	0,9	—	1,0	V
		8-51-17-00	—	—	0,9	—	1,0	V
		8-51-22-00	—	—	0,3	—	0,3	V

DAF

K = Komfort
L = Luxe
ST = Stationcar

B = Bestelwagen
C = Coupé
M = Marathon

V = Vervangen
A = Afstellen
R = Reparatie/Revisie

Subgroep	Omschrijving	Defect codering	Richttijden 33	44	46	55	66	Opm.
Campagnes	**Gaskabel 66 (4/74)**	9-10-14-00	—	—	—	—	0,2	V (12 maanden)
Diversen	**O-inspecties**	9-22-10-01						
	Manco's bij aflevering	9-22-11-01						
	Landenuitvoering	9-30-10-01						
	Foutieve levering	9-35-10-01						
	Interdealer garantie	9-45-10-02						
	Internationale garantie	9-45-10-03						
	Kosten per km.	9-50-10-02						
	Garantie op accessoires	9-70-00-00						

DAF

K = Komfort
L = Luxe
ST = Stationcar

B = Bestelwagen
C = Coupé
M = Marathon

V = Vervangen
A = Afstellen
R = Reparatie/Revisie